A-A (1 : 2)

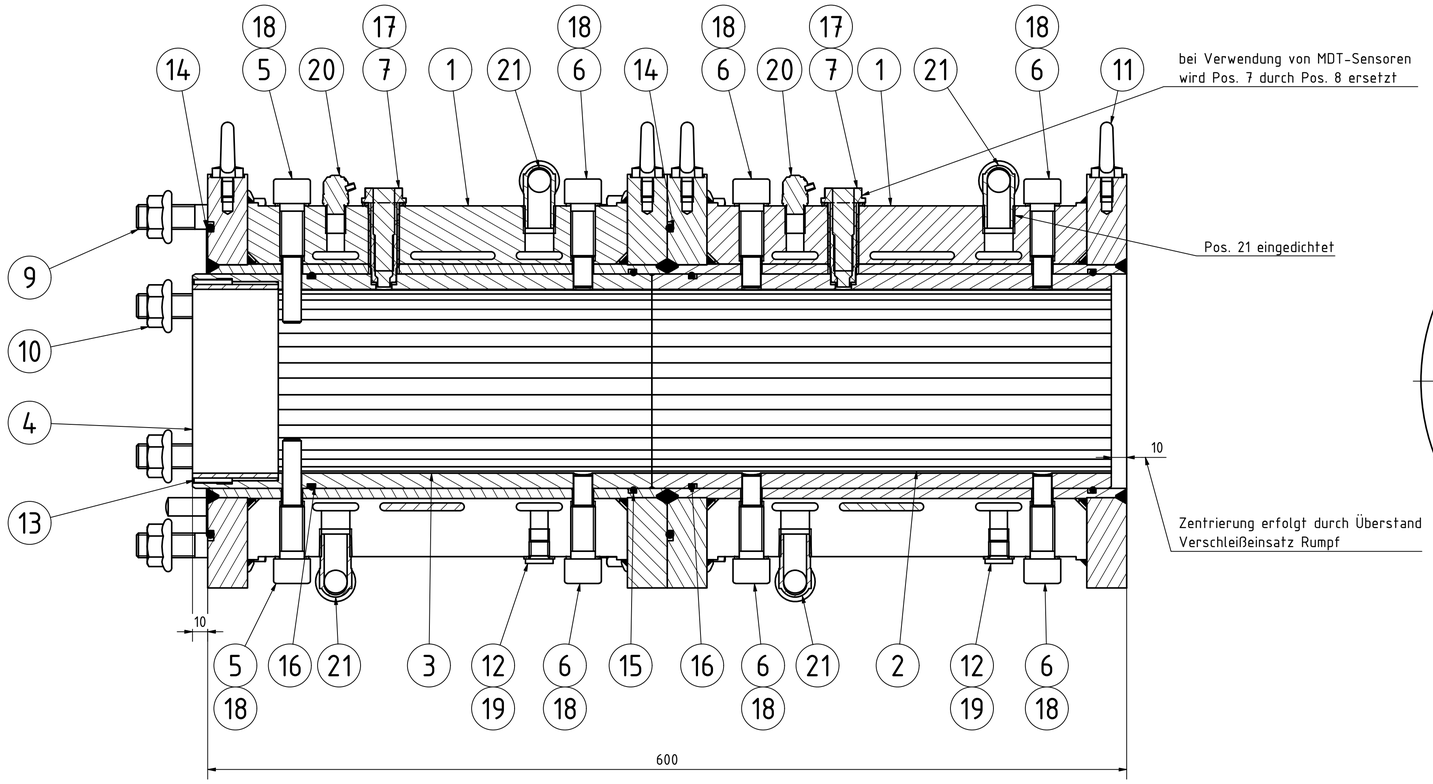

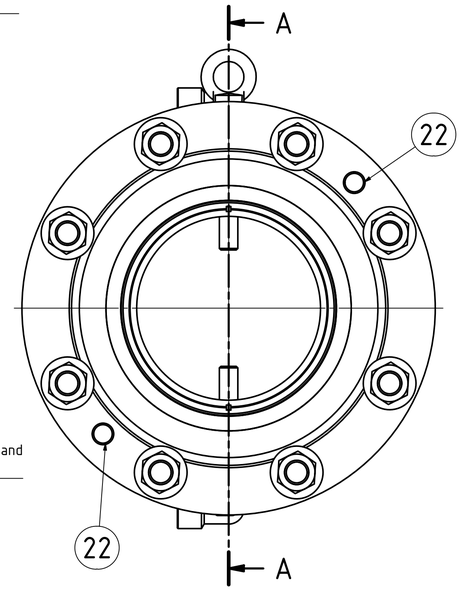

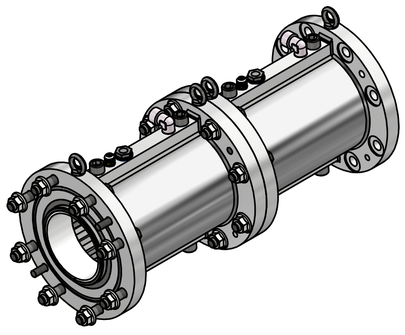

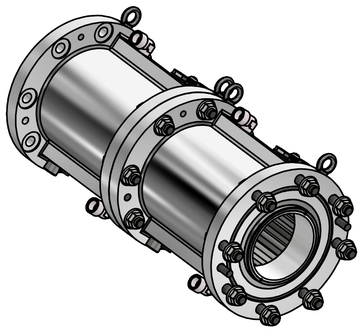

Weitergabe sowie Vervielfältigung dieser Unterlage, Verwertung und Mitteilung ihres Inhaltes nicht gestattet, soweit nicht ausdrücklich zugestanden. Zuwiderhandlungen verpflichten zu Schadenersatz. Alle Rechte für den Fall der Patenterteilung oder Gebrauchsmuster-Eintragung vorbehalten.

Rev.	Änderungstext	rev.Datum	Freigabe
–			

Gewicht in kg: 85,5 kg

Allg. Toleranzen: ISO 2768-1 m, ISO 2768-2 K

M 1 : 2

Auftrag

Halbzeug

Werkstoff

	Datum	Name
Bearb.	17.10.2023	H.Rochner
Änderung		
Freigabe	18.10.2023	H.Rochner

Zylinder Presse

Ersatzteilschaubild

ECT kema – Extrusion for Ceramic Technology

P2906.02.00.00.000

Blatt 1 / 1

A1